m-tech gmbh
Untere Au 3
D - 74670 Forchtenberg
Fon : +49 (7947) 939-0
Fax : +49 (7947) 939-19

P. O. Box 12 46
D - 74668 Forchtenberg
Internet : www.m-tech-gmbh.com
e-mail : info@m-tech-gmbh.com

MPG 03 HD

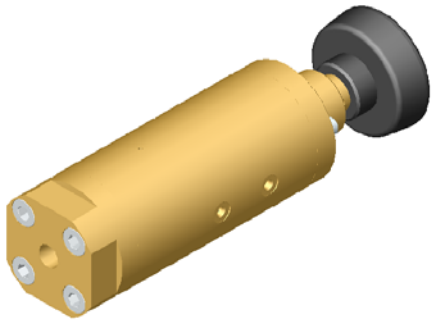

- ► Handventil
- ► Funktion: manuell
- ► Hauptmaterialien: Messing und Monel
- ► Sitzmaterial: PEEK
- ► Medien: inerte Gase / Edelgase / CO / O_2 / CO_2 / Luft andere Medien auf Anfrage
- ► Prüfung: BAM
- ► für Hochdruckbetrieb mit Sauerstoff geeignet

Technische Daten

► Druckbereich	0 - 420 bar	
► Anschlüsse	BSP 1/4", NPT 1/4"	
► Nennweite	DN 03	
► Steuerung	Handrad	
► Mediumstemperatur	von - 40° C bis + 80° C	
► Umgebungstemperatur	von - 40° C bis + 60° C	
► Vakuumleckrate	10^{-6} mbar x l x s^{-1}	
► Durchflussrichtung	A > B	B > A
► Kv-Wert	0,25 m^3/ h	0,29 m^3/ h
► Länge	198 mm	
► Breite	57 mm	
► Gewicht	2,0 kg	

Alternative Ventiltypen dieser Serie

- ► Pneumatik-Version
- ► Hand- + Pneumatik-Version
  (z. B. Pneumatik-Version mit Handoption)
- ► Proportional-Version

Optionen mit diesen Ventiltypen

- ► Anschlüsse nach Kundenwunsch
- ► Edelstahl- statt Monel-Konfiguration
- ► Zusammenbau auf kompakten Leisten
  (Möglichkeit bis zu 5 Ventile zu 1 Modul zu verbinden)
- ► andere Optionen auf Anfrage

◊ Technische Änderungen vorbehalten ◊ Für Druckfehler übernehmen wir keine Haftung ◊ Detailzeichnungen können auf Wunsch zur Verfügung gestellt werden ◊
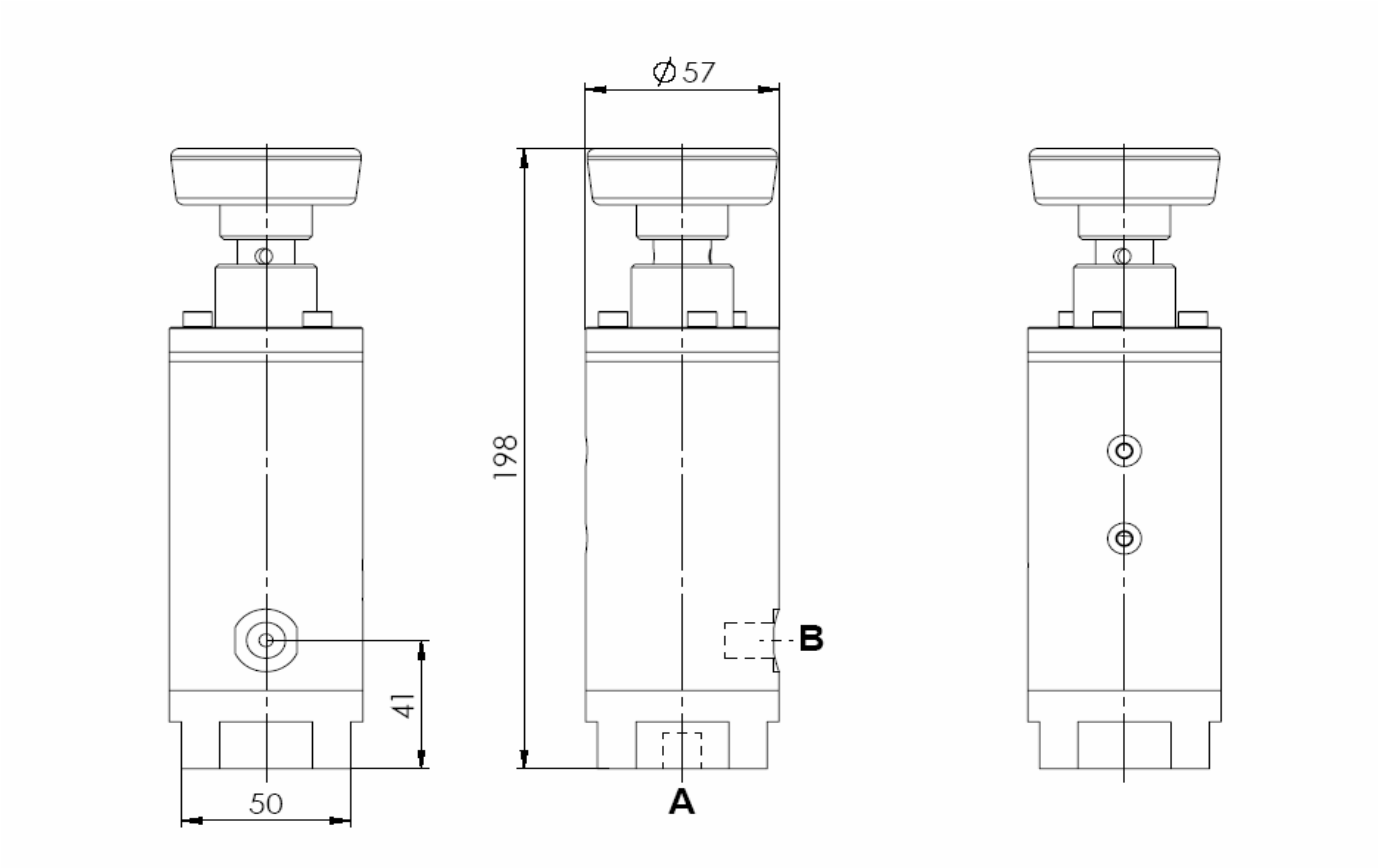
Technische Zeichnungen