m-tech gmbh
Untere Au 3
D - 74670 Forchtenberg
Fon : +49 (7947) 939-0
Fax : +49 (7947) 939-19

P. O. Box 12 46
D - 74668 Forchtenberg
Internet : www.m-tech-gmbh.com
e-mail : info@m-tech-gmbh.com

MPG 12 HD

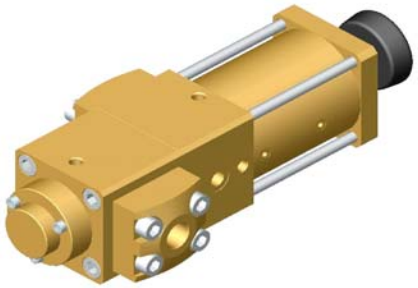

- ► Valvola manuale
- ► Funzione: azionata manualmente
- ► Versione: bilanciata in pressione
- ► Materiali principali: Ottone e Monel
- ► Materiale sede: PEEK
- ► Fluidi: gas inerti / gas rari / CO / O_2 / CO_2 / aria altri fluidi su richiesta
- ► Certificazioni: BAM
- ► Adatta per impianti ad alta pressione con Ossigeno

Dati tecnici

► Gamma pressione	0 - 420 bar	
► Connessioni	BSP 1/4", BSP 1/2", NPT 1/4", NPT 1/2", SW 1/2", SW 3/4"	
► Passaggio	DN 12	
► Comando	Rotazione manopola	
► Temperatura del fluido	da - 40° C a + 80° C	
► Temperatura ambiente	da - 40° C a + 60° C	
► Vuoto (grado di perdita)	10^{-6} mbar x l x s^{-1}	
► Direzione del flusso	A > B	B > A
► Valore Kv	4,81 m^3/ h	4,64 m^3/ h
► Lunghezza	324 mm	
► Larghezza	79 mm	
► Peso	10,8 kg (Adattatore di connessione incluso)	

Tipi di valvole alternative per questa serie

- ► Versione pneumatica
- ► Versione manuale + pneumatica
  (P. es. Versione pneumatica con opzione manuale)
- ► Versione proporzionale
- ► Versione manuale + versione pneumatica prop.
  (P. es. Versione pneumatica prop. con comando manuale)

Opzioni con questi tipi di valvole

- ► Connessioni secondo richiesta del cliente
- ► Connesione per sensori
- ► Acciaio Inox al posto della configurazione in Monel
- ► Assemblaggio in Manifolds compatti
  (possibilitá di connessione fino a 8 valvole)
- ► Altre opzioni su richiesta

◊ ci si riserva il diritto di apportare modifiche tecniche ◊ decliniamo ogni responsabilitá per errori di stampa ◊ disegni specifici su richiesta
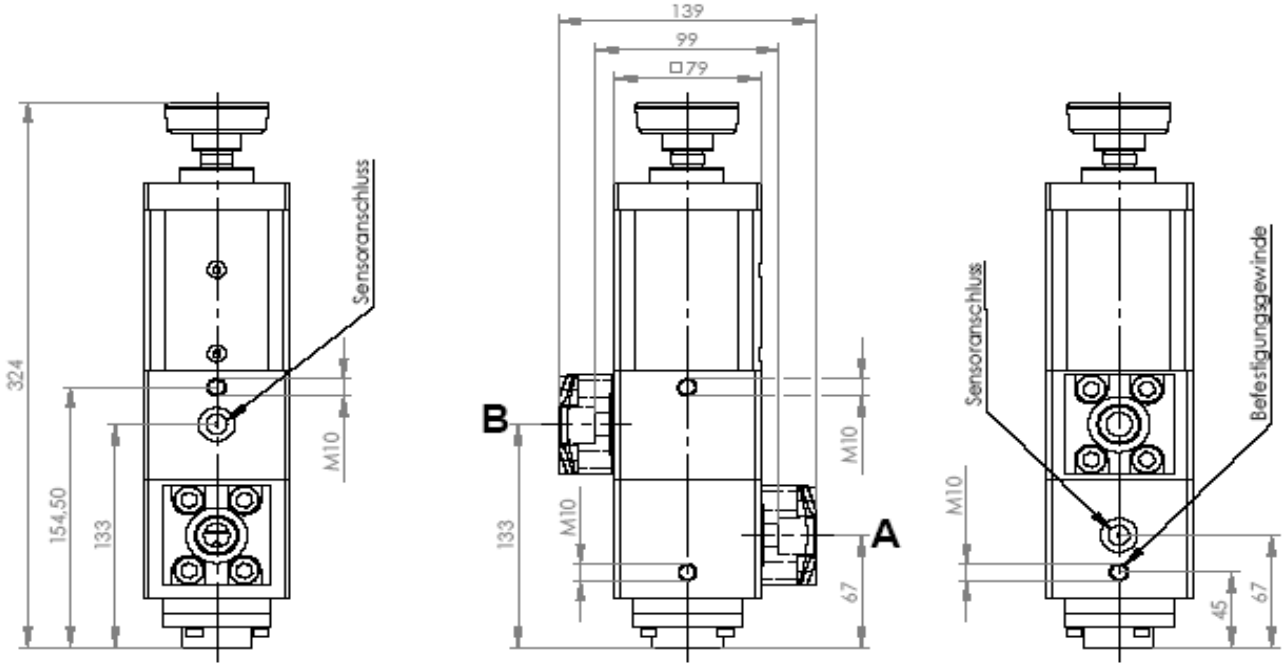
Disegni tecnici